DATENBLATT

Flexible Neon LED 1516 Endkappe 10-Set

Zubehör für Flexible Neon LED SMD

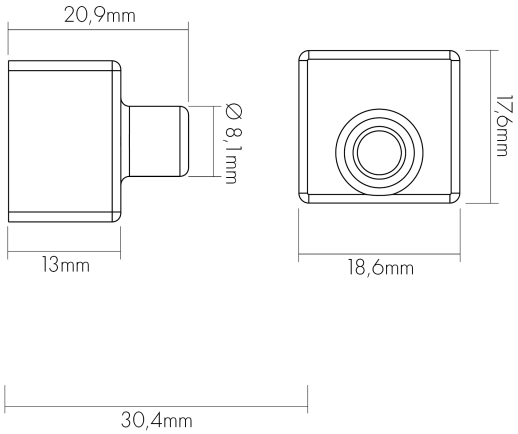

Artikelnummer	5022518194
GTIN	4044538076485

SICHERHEITSEIGENSCHAFTEN

CE-Kennzeichnung	ja
RoHS	ja

MAßE UND GEWICHT

Länge	13 mm
Breite	18,6 mm
Höhe	17,6 mm
Gewicht	1 g
Gewicht (Set)	10 g

MATERIAL UND FARBE

Werkstoff	Silikon
Farbe	transparent/milchig

SONSTIGE EIGENSCHAFTEN

Art des Zubehörs/Ersatzteils	Endkappe
Entsorgung	kommunaler Wertstoffhof bzw. regionale Bestimmungen

Eine Haftung für die von uns gelieferte Ware ist jedoch bei Vorliegen von natürlicher Abnutzung, Verschleiß sowie Verbrauch, insbesondere bei Betriebsmitteln LEDs etc. grundsätzlich ausgeschlossen und zwar auch dann, wenn diese bei Lieferung bereits mit der Ware verbunden sind. Angaben zur durchschnittlichen Lebensdauer und Lichtfarben dienen nur der Orientierung, sind unverbindlich und stellen keine Beschaffenheitsvereinbarung dar. Technische und gestalterische Änderungen im Zuge stetiger Produktentwicklungen vorbehalten. nobilé AG – Orber Straße 16 - 60386 Frankfurt/M. Germany – www.nobile.de